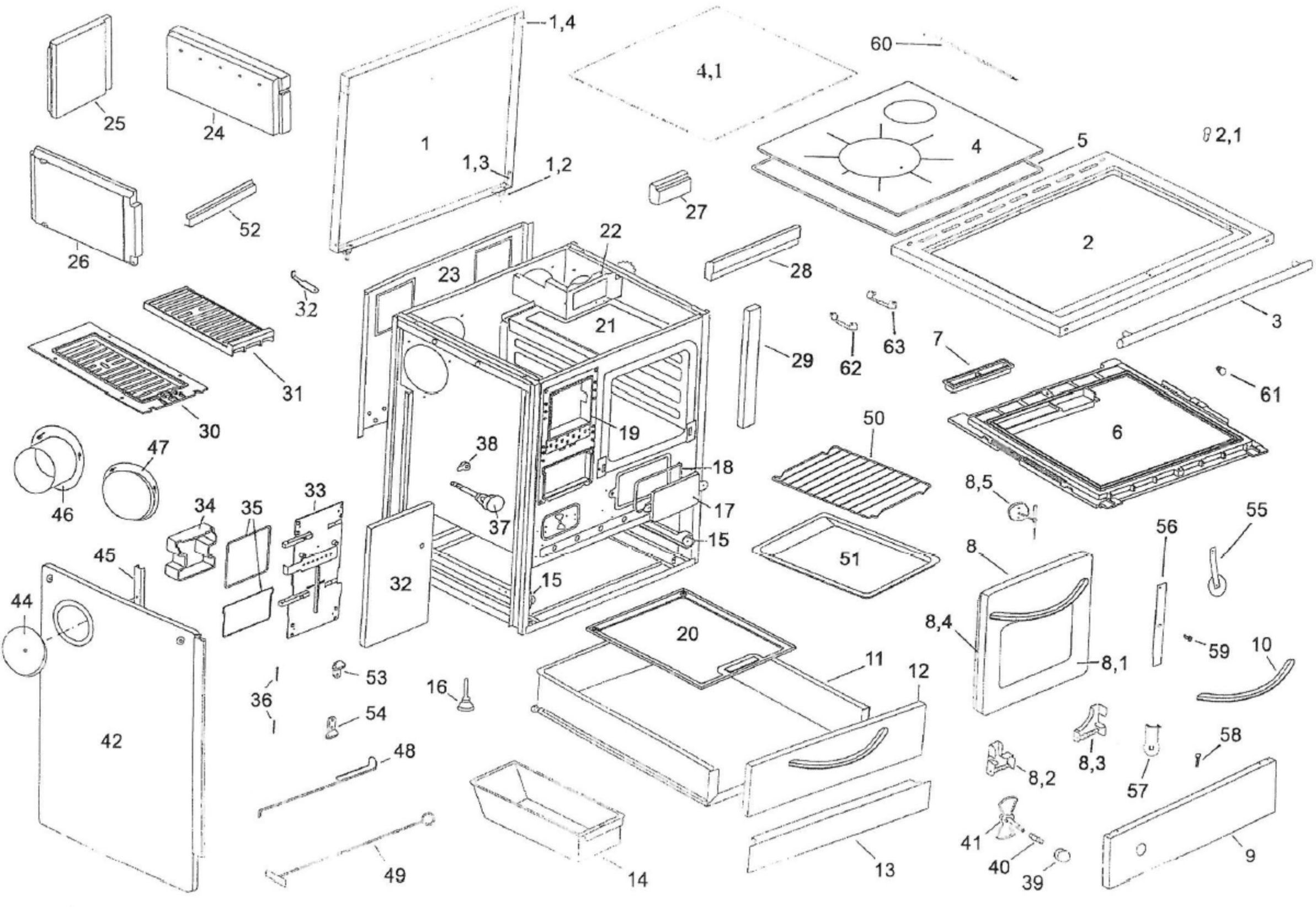
1,4
60
4,1
25
24
1
1,3
1,2
4
5
2,1
27
52
26
22
2
23
28
32
21
3
63
7
29
62
31
61
30
19
50
6
38
18
47
8,5
46
34
35
33
37
17
55
56
15
51
8
45
32
15
44
20
8,4
59
10
11
12
8,1
53
16
36
54
42
58
48
8,3
8,2
57
41
40
39
9
49
14
13