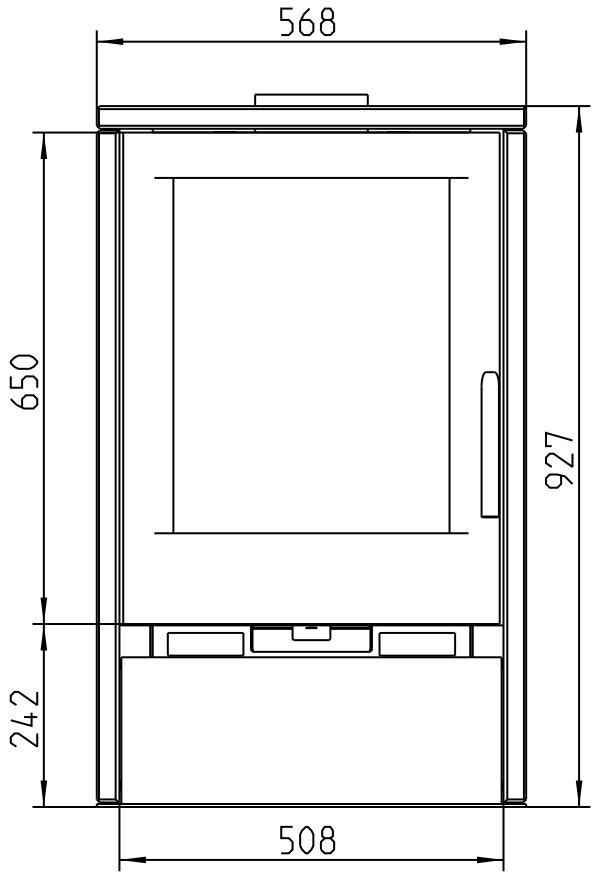
568
650
927
242
508

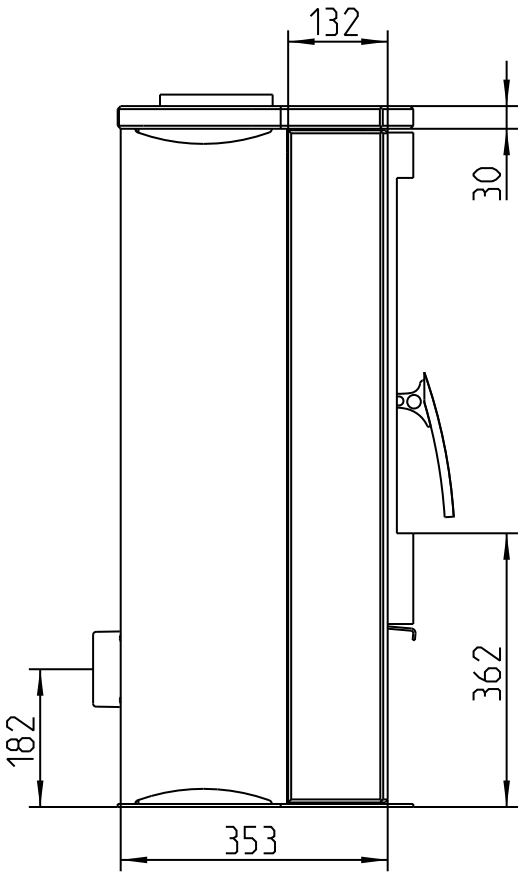
132
30
362
182
353

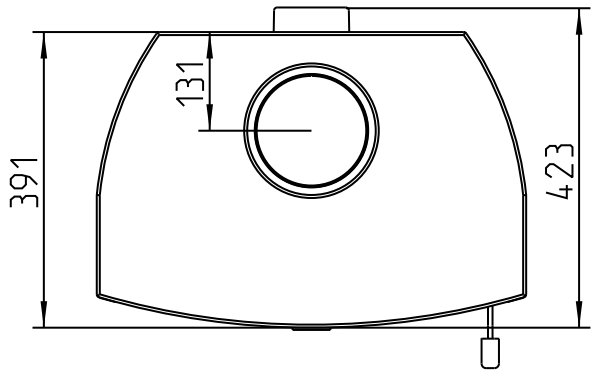
131
391
423